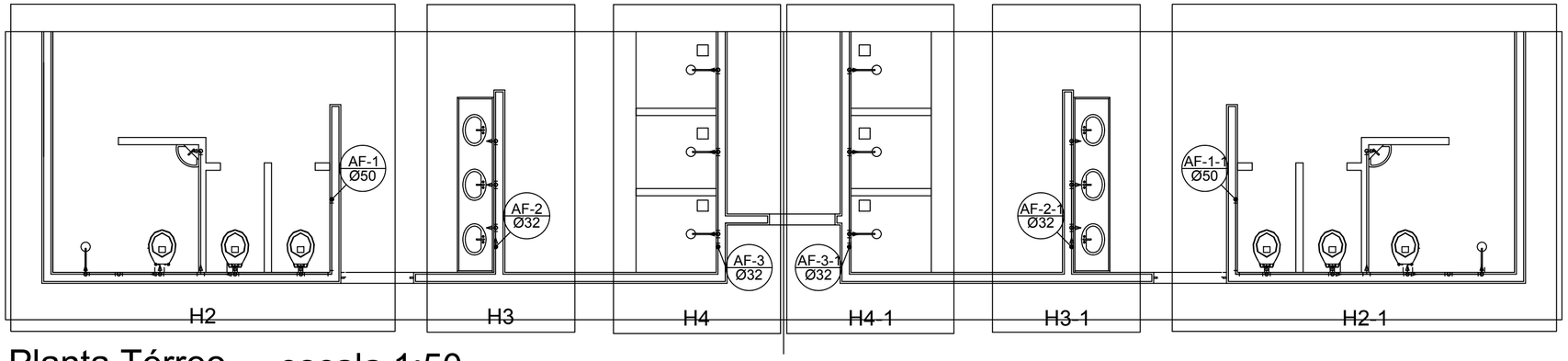


# Planta Térreo escala 1:50

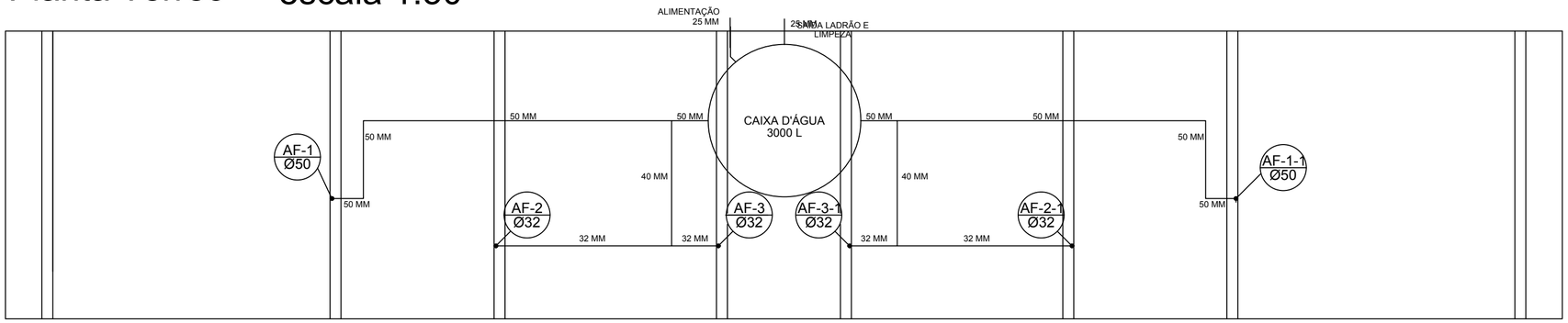


# Planta sobre Laje escala 1:50

## Legenda

- RG - Registro bruto gaveta com PVC soldável
- RP - Registro de Pressão com PVC soldável
- RG - Registro de gaveta c/canopla cromada c/PVC soldável

CH - PONTO DO CHUVEIRO
LV - PONTO LAVATÓRIO DE BANCADA
TJ - PONTO TORNEIRA DE JARDIM
BB - PONTO BEBEDOURO
VS - PONTO VASO SANITÁRIO

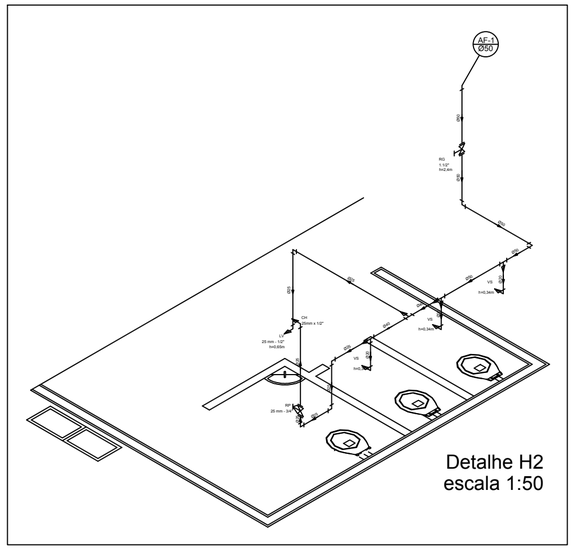


Detalhe H2
escala 1:50

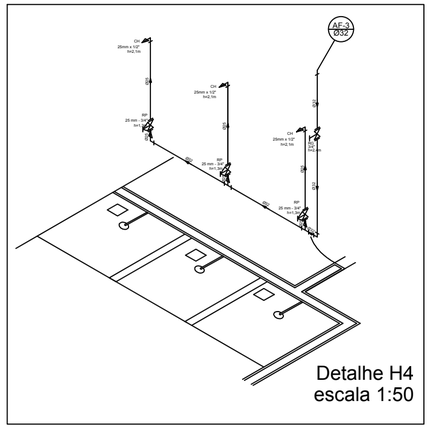


Detalhe H4
escala 1:50

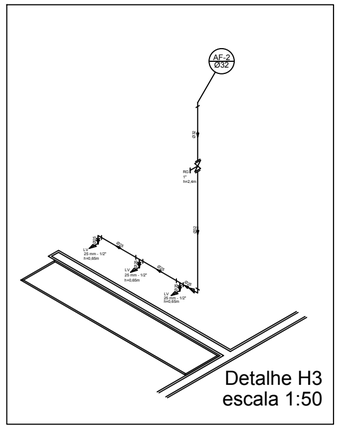


Detalhe H3
escala 1:50

## Lista de Materiais

| | |
|---|---|
| **Aparelho** | |
| Chuveiro | |
| 25mm x 1/2" | 8 pç |
| Torneira de lavatório | |
| 25 mm - 1/2" | 8 pç |
| Vaso Sanitário com caixa acoplada | 6 pç |
| **Metais** | |
| Registro de gaveta bruto ABNT | |
| 3/4" | 1 pç |
| 1.1/2" | 2 pç |
| Registro de gaveta c/ canopla cromada | |
| 1.1/2" | 2 pç |
| 1/2" | 2 pç |
| 1" | 2 pç |
| 3/4" | 2 pç |
| Registro de pressão c/ canopla cromada | |
| 3/4" | 8 pç |
| **PVC Acessórios** | |
| Engate flexível plástico | |
| 1/2 - 30cm | 5 pç |
| **PVC misto soldável** | |
| Luva soldável c/ rosca | |
| 25 mm -3/4" | 8 pç |
| **PVC rígido soldável** | |
| Adapt sold.curto c/bolsa-rosca p registro | |
| 20 mm - 1/2" | 4 pç |
| 25 mm - 3/4" | 12 pç |
| 32 mm - 1" | 4 pç |
| 50 mm - 1.1/2" | 4 pç |
| Bucha de redução sold. curta | |
| 50 mm - 40 mm | 2 pç |
| Bucha de redução sold. longa | |
| 40 mm - 25 mm | 4 pç |
| Joelho 90° soldável | |
| 25 mm | 15 pç |
| 32 mm | 6 pç |
| 50 mm | 8 pç |
| Joelho de redução 90 soldável | |
| 32 mm - 25 mm | 4 pç |
| Luva soldável | |
| 32 mm | 4 pç |
| Luva redução soldável | |
| 40 mm - 32 mm | 4 pç |
| 50 mm - 20 mm | 2 pç |
| Tubos | |
| 20 mm | 27 m |
| 25 mm | 38 m |
| 32 mm | 28 m |
| 40 mm | 14 m |
| 50 mm | 36 m |
| Tê 90 soldável | |
| 25 mm | 5 pç |
| 40 mm | 8 pç |
| 50 mm | 4 pç |
| Tê de redução 90 soldável | |
| 32 mm - 25 mm | 4 pç |
| 50 mm - 40 mm | 2 pç |
| União soldável | |
| 20 mm | 6 pç |
| 50 mm | 2 pç |
| Flange para caixa dagua | |
| 25 mm | 3 pç |
| 50 mm | 2 pç |
| **PVC soldável azul c/ bucha latão** | |
| Joelho 90° soldável com bucha de latão | |
| 20 mm - 1/2" | 2 pç |
| Joelho de redução 90° soldável com bucha de latão | |
| 25 mm- 1/2" | 16 pç |

Água fria

TITULO
PROJETO PARA CONSTRUÇÃO DE PISCINA COBERTA E VESTIÁRIOS

PROPRIETÁRIO
PREFEITURA MUNICIPAL DE PRESIDENTE JUSCELINO

PRANCHA
PROJETO HIDRÁULICO
AGUA FRIA
PLANTA BAIXA E DETALHES

FOLHA
1/3

ENDEREÇO AVENIDA MESSIAS DE CASTRO – Nº. 24A
BAIRRO CENTRO
CIDADE MUNICIPIO DE PRESIDENTE JUSCELINO – MINAS GERAIS

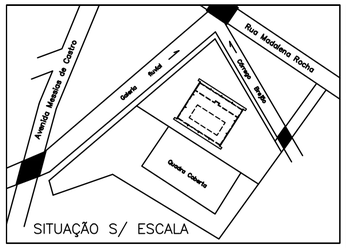


SITUAÇÃO S/ ESCALA

ESCALA
I N D I C A D A S

DATA
SETEMBRO/2017

DESENHO EM DWG:
ATHANASE SAINT' YVES

CONTRATO DE REPASSE
Nº. 1037791-51/2017/ME/CAIXA – CONVÊNIO: 843555

A.R.T.:
Nº. 4084314

PROPRIETÁRIO:
PREFEITURA MUNICIPAL DE PRESIDENTE JUSCELINO

Ricardo de Castro Machado
Prefeito Municipal

PROJETO E REPONSABILIDADE TÉCNICA:

Gil De Almeida Saint' Yves
Engenheiro Civil-CREA MG - 26.540/D

| ÁREAS | % | M² |
|---|---|---|
| CONSTRUÍDA | | 348,59 M² |
| PROJEÇÃO COBERUTA | | 418,13 M² |
| ESTRUTURA METÁLICA | | 348,59 M² |
| COBERTURA - TELHA | | 448,19 M² |
| FECHAMENTO - TELHA | | 220,96 M² |
| VESTIÁRIO | | 60,37 M² |
| PISCINA | | 78,00 M² |


GIL DE ALMEIDA SAINT' YVES
ENGENHEIRO CIVIL - CREA MG 26.540/D
END: RUA DO BONFIM – 104 – CENTRO
DIAMANTINA – MG C.E.P. 39.100-000
TEL: (38) 8822-6901/(38) 3531-0381
E.mail: leonsaintyves@hotmail.com


FORMATO = A-2
420 mm. X 594mm.

A2